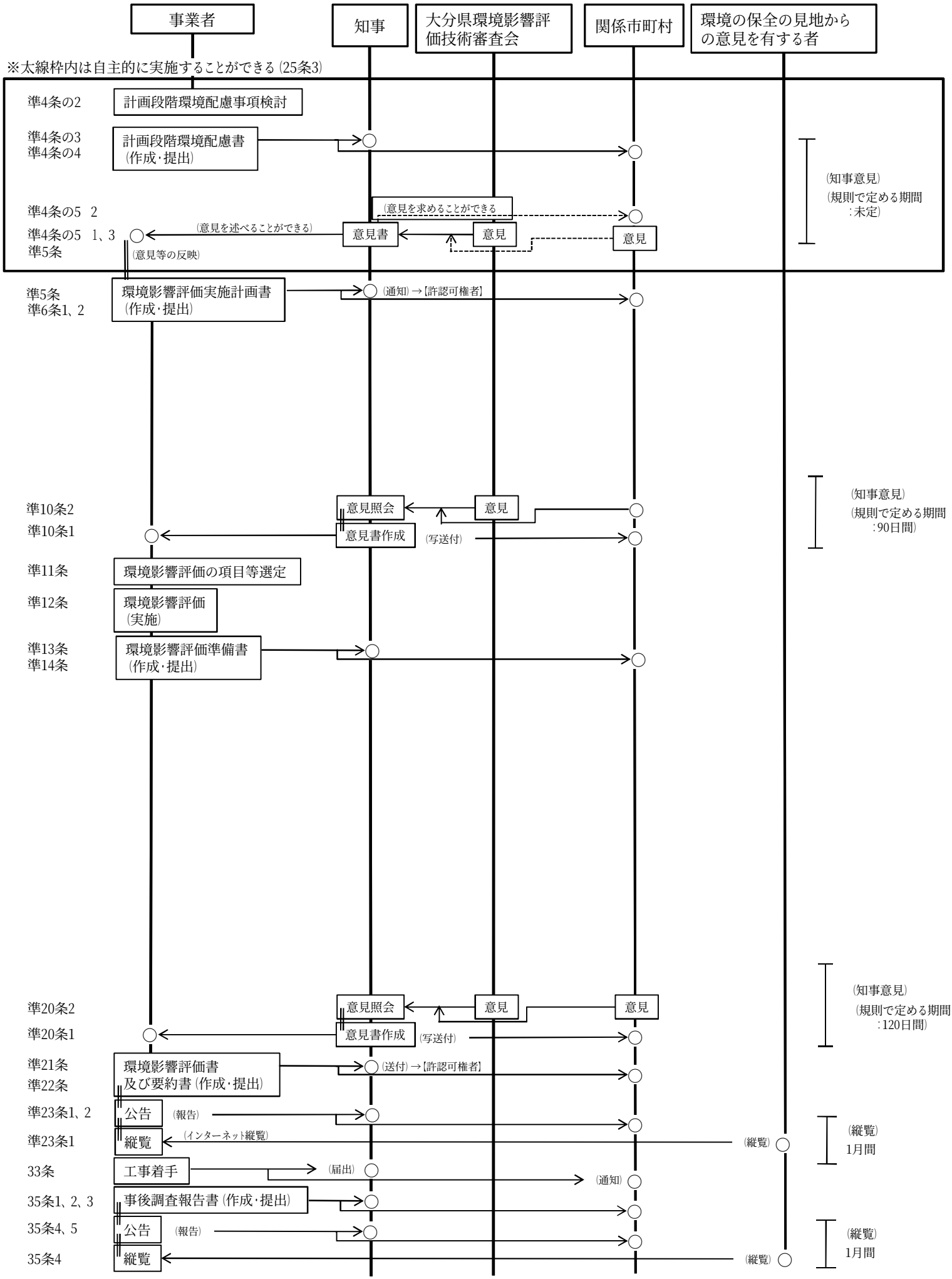大分県環境影響評価条例に基づく環境影響評価の手続の流れ（第2種対象事業）